Systemeigenschaften Corona CT 70 AS • Features of Corona CT 70 AS
Propriétés du système Schüco Corona CT 70 AS • Propiedades del sistema Corona CT 70 AS

Das Kunststoff-System Schüco Corona CT 70 mit Anschlagdichtung basiert auf einer 5-Kammer-Technologie.
Sehr gute Wärmedämmeigenschaften bei gleichzeitig schmalen Ansichtsbreiten zeichnen dieses System aus.

- RAL geprüftes Kunststoff-Fenster-System
- Wanddicken nach RAL-GZ/716 und DIN EN 12608 Klasse A und B
- Hohe Funktionssicherheit durch 8 mm Flügelüberschläge
- Hohe Toleranzaufnahme durch 5 mm Dichtungsspaltmaß zwischen Blend- und Flügelrahmen
- Optimal dimensionierte Armierungskammern für höchste statische Anforderungen
- Glasleistenhöhen von 23 mm für erhöhten Glaseinstand
- Werkseitig maschinell eingerollte Dichtungen aus EPDM-Kautschuk mit hervorragendem Rückstellverhalten und ausgezeichneter Dauerelastizität
- Innovative Dichtungsgeometrien mit breiten Anlageflächen gewährleisten eine hervorragende Fugendichtigkeit

The Schüco Corona CT 70 PVC-U system with rebate gasket is based on 5-chamber technology.
Excellent thermal insulation properties and narrow face widths are the distinctive features of this system.

- RAL tested PVC-U window system
- Wall thicknesses in accordance with RAL-GZ /716 and DIN EN 12608 Class A and B
- High level of functional reliability with 8 mm vent overlaps
- 5 mm gasket clearance takes up tolerances between outer and vent frames
- Perfectly sized reinforcing chambers to meet the highest structural requirements
- Glazing bead heights of 23 mm for increased glass edge cover
- Gaskets made of EPDM rubber and automatically inserted in the factory have excellent recovery properties and permanent elasticity
- Innovative gasket geometries with wide surfaces ensure excellent weathertightness of joints

Le système en PVC Schüco Corona CT 70 à joint de battement repose sur une technologie à 5 chambres.
Ce système se distingue par ses excellentes qualités thermo-isolantes tout en proposant des masses de vue étroites.

- *Système de fenêtres en PVC contrôlé selon RAL*
- *Epaisseurs de parois conformes à RAL-GZ /716 et NF EN 12608 Classes A et B*
- *Sécurité fonctionnelle élevée grâce aux 8 mm de superposition de l'ouvrant*
- *Tolérance admissible élevée grâce à un interstice d'étanchéité de 5 mm entre les profilés de dormant et d'ouvrant*
- *Des chambres de renforcement aux dimensions optimales pour des sollicitations statiques extrêmes*
- *Hauteurs de parcloses de 23 mm pour une cote de pénétration du vitrage accrue*
- *Des joints en caoutchouc EPDM enroulés à la machine en usine avec un comportement de retour et une élasticité continue excellents*
- *Des géométries d'étanchéité innovantes garantissent une excellente étanchéité de jointure grâce à leurs larges surfaces de contact*

El sistema de PVC Schüco Corona CT 70 con junta de tope se basa en una tecnología de 5 cámaras.
Unas magníficas propiedades termoaislantes, junto con una anchura visual estrecha, caracterizan este sistema.

- Sistema de ventana de PVC controlada según la norma RAL
- Grosores de pared según RAL-GZ /716 y DIN EN 12608 clase A y B
- Alta seguridad funcional gracias a los 8 mm de solape de la hoja
- Alta compensación de tolerancias gracias a una dimensión de junta de 5 mm entre el marco y la hoja
- Cámaras de refuerzo dimensionadas de forma óptima para máximas exigencias estáticas
- Altura de junquillos de 23 mm con una alta penetración del vidrio
- Juntas enrolladas a máquina, de fábrica, de caucho EPDM con excelente capacidad de recuperación y extraordinaria elasticidad permanente
- Unas geometrías innovadoras de juntas con amplias superficies de apoyo garantizan un sobresaliente hermetismo de la junta

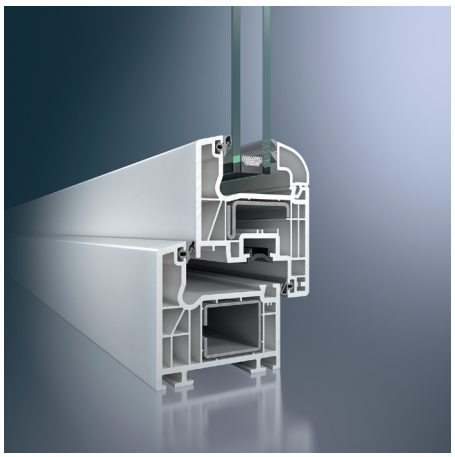
Schüco Corona CT 70 AS Classic

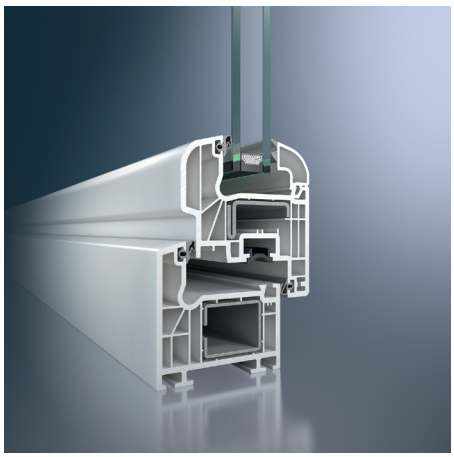
Schüco Corona CT 70 AS Rondo

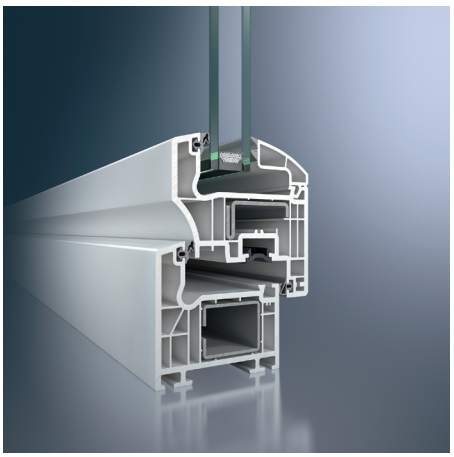
Schüco Corona CT 70 AS Cava

Abmaße • Size *Dimensions* • Dimensiones	Classic	Rondo	Cava
Bautiefe Blendrahmen Basic depth of outer frame *Profondeur du cadre de dormant* Profundidad del marco	70 mm	70 mm	70 mm
Bautiefe Flügelrahmen Basic depth of vent frame *Profondeur de l'ouvrant* Profundidad de la hoja	70 mm	78 mm	82 mm
Mögliche Verglasungsstärke Possible glazing thickness *épaisseur de vitrage autorisée* Espesor de acristalamiento posible	6 - 40 mm	6 - 40 mm	18 - 52 mm
Prüfungen und Normen • Tests and standards *Tests et normes* Ensayos y normas			
Wärmedämmung nach DIN EN 12412-2 Thermal insulation in accordance with DIN EN 12412-2 *Isolation thermique selon DIN EN 12412-2* Aislamiento térmico según DIN EN 12412-2	U_f = 1,2 - 1,5 W/(m²K)	U_f = 1,2 - 1,5 W/(m²K)	U_f = 1,3 - 1,5 W/(m²K)
Schalldämmung nach DIN EN ISO 140-3* (maximal) Sound insulation in accordance with DIN EN ISO 140-3* (maximum) *Isolation phonique selon DIN EN ISO 140-3* (maximum)* Aislamiento acústico según DIN EN ISO 140-3* (máximo)	$R_{W,P}$ = 46 dB*	$R_{W,P}$ = 46 dB*	$R_{W,P}$ = 48 dB*
Einbruchhemmung nach DIN EN 1627 Burglar resistance in accordance with DIN EN 1627 *Protection anti-effraction suivant DIN EN 1627* Protección antirrobo conforme a DIN EN 1627	WK 2	WK 2	WK 2
Luftdurchlässigkeit nach DIN EN 12207 (Klasse) Air permeability in accordance with DIN EN 12207 (Class) *Circulation d'air selon DIN EN 12207 (Classe)* Permeabilidad al aire según DIN EN 12207 (clase)	4	4	4
Schlagregendichtheit nach DIN EN 12208 (Klasse) Watertightness in accordance with DIN EN 12208 (Class) *Isolation contre les pluies battantes selon DIN EN 12208 (Classe)* Estanqueidad al agua según DIN EN 12208 (clase)	9A	9A	9A
Widerstandsfähigkeit bei Windlast DIN EN 12210** (Klasse) Resistance to wind load in accordance with DIN EN 12210** (Class) *Résistance au vent selon DIN EN 12210** (Classe)* Resistencia a la carga de viento DIN EN 12210** (clase)	C5 / B5	C5 / B5	C5 / B5
Mechanische Beanspruchung nach DIN EN 13115 (Klasse) Mechanical loading in accordance with DIN EN 13115 (Class) *Propriétés mécaniques selon DIN EN 13115 (Classe)* Esfuerzo mecánico según DIN EN 13115 (clase)	4	4	4
Dauerfunktion nach DIN EN 12400 (Klasse) Resistance to repeated opening and closing in accordance with DIN EN 12400 (Class) *Fonction continue selon DIN EN 12400 (Classe)* Función permanente según DIN EN 12400 (clase)	2	2	2
Bedienkräfte nach DIN EN 13115 (Klasse) Operating forces in accordance with DIN EN 13115 (Class) *Forces de manoeuvre selon DIN EN 13115 (Classe)* Durabilidad mecánica según DIN EN 13115 (clase)	1	1	1
Tragfähigkeit von Sicherheitsvorrichtungen Load-bearing capacity of safety devices *Capacité portante des dispositifs de sécurité* Capacidad de carga de dispositivos de seguridad	Anforderung erfüllt Requirement met *Exigence remplie* Exigencia cumplida	Anforderung erfüllt Requirement met *Exigence remplie* Exigencia cumplida	Anforderung erfüllt Requirement met *Exigence remplie* Exigencia cumplida

* Profil- und verglasungsabhängig
* Dependent on profile and glazing
* *en fonction du profilé et du vitrage*
* en función del perfil y del acristalamiento

** Profilabhängig
** Dependent on profile
** *en fonction du profilé*
** en función del perfil

Energie

- Profilkonstruktion mit optimierter Kammergeometrie und einer Rahmenbautiefe von 70 mm für hervorragende thermische Isolation
- U_f-Werte von 1,2 - 1,5 W/(m²K)
- Flügelüberschlag von 8 mm minimiert Wärmeverluste
- Glaseinstand von 18 mm garantiert geringen Wärmeverlust im Bereich des Glasrandverbunds
- 3-fach-Verglasungen mit einer Glasstärke bis 52 mm möglich

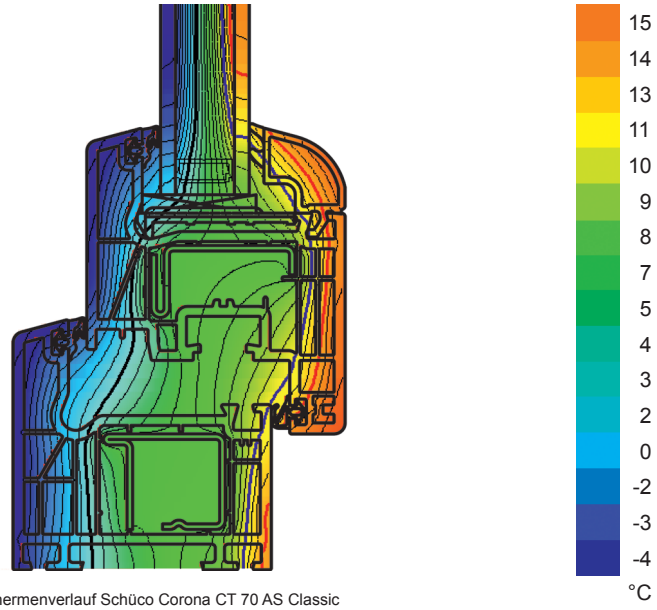

Isothermenverlauf Schüco Corona CT 70 AS Classic

Sicherheit

- Unterschiedliche Verstärkungsprofile im Blend- und Flügelrahmen sorgen je nach statischer Anforderung für höchste Stabilität und Langlebigkeit der Fenster
- Ecklagerverschraubung im Flügel erfolgt durch spezielle Schraubkanäle
- Beschlagsachse von 13 mm ermöglicht den Einsatz von einbruchhemmenden Beschlagsteilen
- Bei erhöhten Sicherheitsanforderungen ist der Einsatz von Sicherheitsriegelstücken mit Verschraubung in der Stahlarmierung möglich

Komfort

- Schmale Ansichtsbreiten sorgen für höchstmöglichen Lichteinfall
- Hervorragende Schallschutzwerte (je nach Profilkombination und Verglasung sind Schalldämmwerte bis $R_{w,p}$ 47 dB möglich)
- Glatter Blendrahmenfalz und bündige Glasleisteninnenkanten ermöglichen leichte und problemlose Reinigung der Fenster
- Dichtungsspalt von 5 mm gewährleistet ein weiches Schließen der Fenster

Design

- Flügelprofile stehen in 3 unterschiedlichen Konturen zur Verfügung (Classic, Rondo, Cava)
- Schmale Ansichtsbreite von 120 mm (Standard Profilkombination) unterstreicht die schlanke Optik des Fensters
- Auffällige Konturen mit prägnanten Softform-Radien und Schrägen an den Sichtflächen
- Die Renovationsblendrahmen sind speziell auf die landestypischen Anforderungen in der Bausanierung abgestimmt
- Speziell für den niederländischen Markt wurde mit den geometrisch innovativen Block-Blendrahmen die landestypische Holzfensteroptik nachgestellt
- Verschiedene Glasleistenkonturen als optisches Gestaltungsmittel
- Weiße Profile werden standardmäßig mit farblich modernen silbergrauen, foliierte Profile mit schwarzen Dichtungen geliefert
- Die bündig sitzenden Dichtungen passen sich optimal in die Fensteroptik ein
- Farbliche Gestaltung der Profile durch eine große Auswahl an Holz- und Uni-Dekorfolien möglich
- Zur Integration in Aluminium-Fassaden steht ein Komplettsortiment an Aluminium-Deckschalen zur Verfügung

Folienmusterfächer für Schüco Systeme

Systemverarbeitung

- Werkseitig eingerollte EPDM- Dichtungen mit gleichen Querschnitten für Glasanlage- und Anschlagdichtung
- Durch eine spezielle, patentierte Technik beim Verschweißen der Profile ist eine anschließende Nachbearbeitung der Dichtungen nicht notwendig
- Identische Systemmaße z.B. Glasabzugsmaß und gleiche Stahlarmierungen wie im System Schüco Corona SI 82 Systemen
- Gleiche Konstruktion der äußeren Überschläge ermöglicht einheitliche Fräsbilder für die T-Verbindung
- Durch 5 mm Dichtungsspalt zwischen Blend- und Flügelrahmen kann auf das Ausklinken der Flügelanschlagdichtung im Scherenlagerbereich verzichtet werden

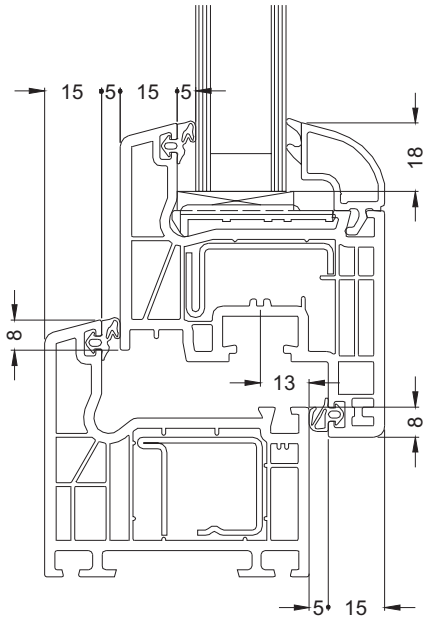

Schnitt Schüco Corona CT 70 AS Classic

Energy

- Profile construction with optimised chamber geometry and a basic frame depth of 70 mm for excellent thermal insulation
- U_f values from 1.2 to 1.5 W/(m²K)
- Vent overlap of 8 mm minimises heat loss
- Glass edge cover of 18 mm guarantees minimal heat loss in the glass edge seal area
- Triple glazing with a glass thickness of up to 52 mm possible

Security

- Depending on structural requirements, different reinforcing profiles in the outer and vent frames ensure that the windows are highly robust and durable.
- Special screw ports for fixing the corner pivot in the vent
- Fittings axis of 13 mm allows the use of burglar-resistant fittings components
- Where increased security is required, security locking keeps with a screw fixing in the steel reinforcement can be used

Convenience

- Narrow face widths ensure maximum light penetration
- Excellent sound reduction values (depending on the profile combination and glazing, sound insulation values up to $R_{w,p}$ 47 dB are possible)
- Smooth outer frame rebate and flush glazing bead inner edges make the windows easy to clean
- Gasket clearance of 5 mm ensures the windows close smoothly

Design

- Vent profiles are available in 3 different contours (Classic, Rondo, Cava)
- Narrow face width of 120 mm (standard profile combination) emphasises the slimline look of the window
- Remarkable contours with concise softform radii and sloping exposed faces
- The renovation outer frames are specially tailored to country-specific building renovation requirements
- Specially for the Dutch market: the block outer frames and their innovative shape reproduce the typical timber window look
- Various glazing bead contours as a design feature
- White profiles are supplied with modern, silver-grey gaskets, foiled profiles have black gaskets as standard
- The flush fitting gaskets blend in perfectly with the appearance of the window
- Profiles can be coloured with a large selection of woodgrains and single colour decorative foils
- A comprehensive range of aluminium cover caps is available for integration in aluminium façades

System processing

- EPDM gaskets automatically inserted in the factory with same cross sections for glazing and rebate gaskets
- Due to a special, patented technology for welding the profiles, the gaskets do not require any additional processing
- System dimensions, e.g. glass deduction and steel reinforcements identical to Schüco Corona SI 82 systems
- Same construction of outer rebate allows uniform milling patterns for the T-joint
- Due to the 5 mm gasket clearance between the outer and vent frames, the vent rebate gasket does not need to be notched in the turn/tilt mechanism pivot area

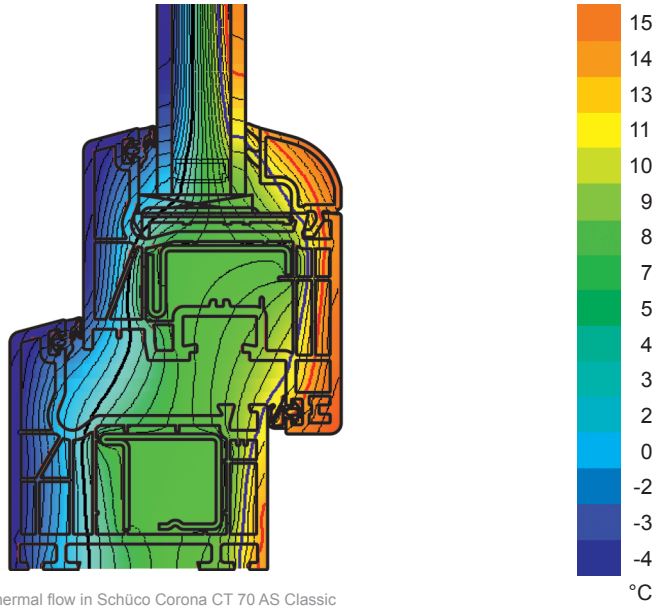

Isothermal flow in Schüco Corona CT 70 AS Classic
Tracé des isothermes Schüco Corona CT 70 AS Classic
Gráfico de isotermas Schüco Corona CT 70 AS Classic

Foil sample colour chart for Schüco systems
Eventail du choix de films décoratifs pour systèmes Schüco
Muestrario de folios para sistemas Schüco

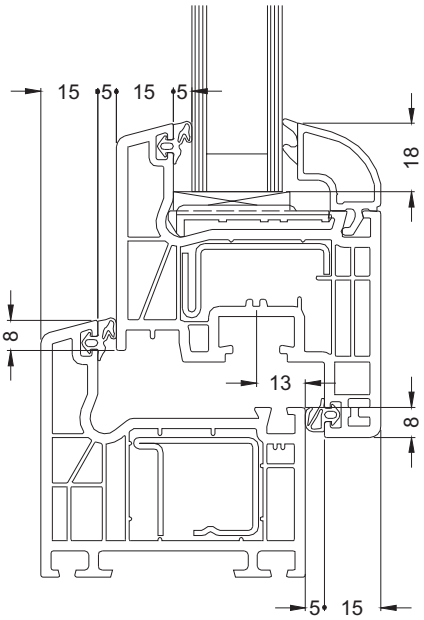

Section detail of Schüco Corona CT 70 AS Classic
Découpe Schüco Corona CT 70 AS Classic
Sección Schüco Corona CT 70 AS Classic

Energie

- *Construction de profilé à géométrie de chambre optimisée avec une profondeur du cadre de 70 mm pour une isolation thermique excellente*
- *Valeurs U_f de 1,2 à 1,5 W/(m²K)*
- *La superposition de 8 mm de l'ouvrant minimise les pertes de chaleur*
- *Une cote de pénétration du vitrage de 18 mm garantit une faible perte de chaleur au niveau du scellement du vitrage*
- *Possibilité de triple vitrage avec une épaisseur de verre jusqu'à 52 mm*

Sécurité

- *Des profilés de dormant et d'ouvrant différents garantissent la meilleure stabilité et longévité des fenêtres en fonction des sollicitations statiques.*
- *Le vissage du pivot à rotule dans l'ouvrant est effectué par des canaux de vissage spécifiques*
- *Un axe de ferrure de 13 mm permet l'emploi de pièces de ferrure anti-effraction*
- *Pour les exigences de sécurité particulières, il est possible d'employer des gâches de verrouillage de sécurité vissées dans le renforcement en acier*

Confort

- *Des masses de vue étroites permettent une pénétration de lumière maximum*
- *Excellentes valeurs d'isolation phonique (selon la combinaison de profilés et les vitrages, des valeurs d'isolation phonique jusqu'à Rw,p 47 dB sont possibles)*
- *Le battement lisse du profilé de dormant et les bords intérieurs à fleur des parcloses permettent un nettoyage facile et sans problèmes des fenêtres*
- *Une réservation de 5 mm allouée à l'étanchéité garantit une fermeture douce des fenêtres*

Design

- *3 contours différents de profilés d'ouvrants sont disponibles (Classic, Rondo, Cava)*
- *Une masse de vue étroite de 120 mm (combinaison de profilés standard) souligne l'optique mince de la fenêtre*
- *Des contours ostensibles aux rayons Softform concis et pentes sur les surfaces visibles*
- *Les profilés de dormant de rénovation sont spécifiquement adaptés aux exigences du pays en matière de restructuration du bâti*
- *La présentation typique pour le marché des Pays Bas, à savoir des fenêtres avec un aspect bois, a été imitée grâce à la géométrie innovante des profilés de dormant en bloc.*
- *Des contours de parcloses différents utilisés comme moyen de création optique*
- *Les profilés blancs sont toujours fournis en coloration moderne gris-argenté, les profilés plaxés avec des joints noirs*
- *Les joints à fleur s'adaptent impeccablement à l'optique de la fenêtre*
- *Des profilés personnalisables grâce à un grand choix de films décoratifs à coloration unie ou bois*
- *Une gamme complète de capots en aluminium est disponible pour l'intégration aux façades en aluminium*

Usinage du système

- *Joints en caoutchouc EPDM enroulés en usine avec joints de vitrage et de battement de même section*
- *Une technique spécifique brevetée de thermosoudage des profilés rend la reprise des joints superflue*
- *Cotes identiques (p.ex. cote de déduction de vitrage) et mêmes renforcements en acier que dans les systèmes Schüco Corona SI 82*
- *Construction identique des décharges extérieures permettant un aspect identique du fraisage du raccord T*
- *La réservation de 5 mm entre les profilés de dormant et d'ouvrant permet de renoncer au délardage du joint de battement à l'emplacement du ciseaux*

Energía

- Construcción de perfil con geometría optimizada de cámara y una profundidad de marco de 70 mm para un aislamiento térmico excelente
- Valores U_f desde 1,2 hasta 1,5 W/(m²K)
- El solape de la hoja de 8 mm minimiza las pérdidas de calor
- Una penetración del vidrio de 18 mm garantiza una baja pérdida térmica en la zona de unión con el vidrio
- Posibilidad de acristalamientos triples con un espesor de vidrio de hasta 52 mm

Seguridad

- Los distintos perfiles de refuerzo en el marco y en la hoja proporcionan, según la exigencia estática, una máxima estabilidad y durabilidad de las ventanas.
- Atornillado de la bisagra de esquina a la hoja mediante un canal de atornillado especial
- El eje del herraje de 13 mm permite el empleo de herrajes antirrobo
- Para una mayor exigencia de seguridad pueden utilizarse cerraderos de seguridad fijados al refuerzo de acero

Comodidad

- Las anchuras visuales estrechas proporcionan una máxima penetración de la luz
- Valores de insonorización excelentes (según la combinación de perfiles y acristalamiento se pueden lograr unos valores de insonorización de hasta 47 dB R_{wp})
- El galce liso y el canto interior enrasado de los junquillos permiten una limpieza fácil de las ventanas
- La dimensión de junta de 5 mm garantiza un cierre suave de las ventanas

Diseño

- Los perfiles de hojas están disponibles en 3 contornos distintos (Classic, Rondo, Cava)
- La reducida anchura visual de 120 mm (combinación de perfil estándar) resalta el aspecto esbelto de la ventana
- Superficies suaves y redondeadas de llamativos contornos
- Los marcos de renovación están adaptados especialmente a las exigencias particulares de cada país en la rehabilitación de las construcciones
- De forma especial para el mercado holandés se reajustó el aspecto de ventana de madera típica del país con los marcos monoblock, innovadores desde la perspectiva geométrica
- Distintos diseños de junquillos posibilitan diferentes creaciones visuales
- Los perfiles blancos se suministran de serie con junta gris plata, y foliados, con junta negra
- Las juntas enrasadas se adaptan de forma óptima al diseño de la ventana
- Configuración del color de los perfiles gracias a una amplia selección de films de madera y decorativos monocolor
- Para la integración en fachadas de aluminio hay disponible una gama completa de tapetas de aluminio

Tratamiento del sistema

- Juntas EPDM enrolladas de fábrica con secciones transversales iguales para junta de acristalamiento y junta de tope
- Gracias a una técnica especial y patentada para la soldadura de los perfiles no es necesario un tratamiento posterior de las juntas
- Dimensiones idénticas del sistema, p. ej. descuento del acristalamiento y los mismos refuerzos de acero como en los sistemas Schüco Corona SI 82
- La construcción idéntica de las alas exteriores permite una superficie homogénea en el encuentro en T
- Debido a la dimensión de junta de 5 mm entre el marco y la hoja se puede renunciar al cajeado de la junta de tope de la hoja en la zona de la bisagra superior del compás

Schüco Corona CT 70 AS Classic

Systemschnitt 1:1
System cross-section 1:1
Coupe 1:1
Sección del sistema 1:1

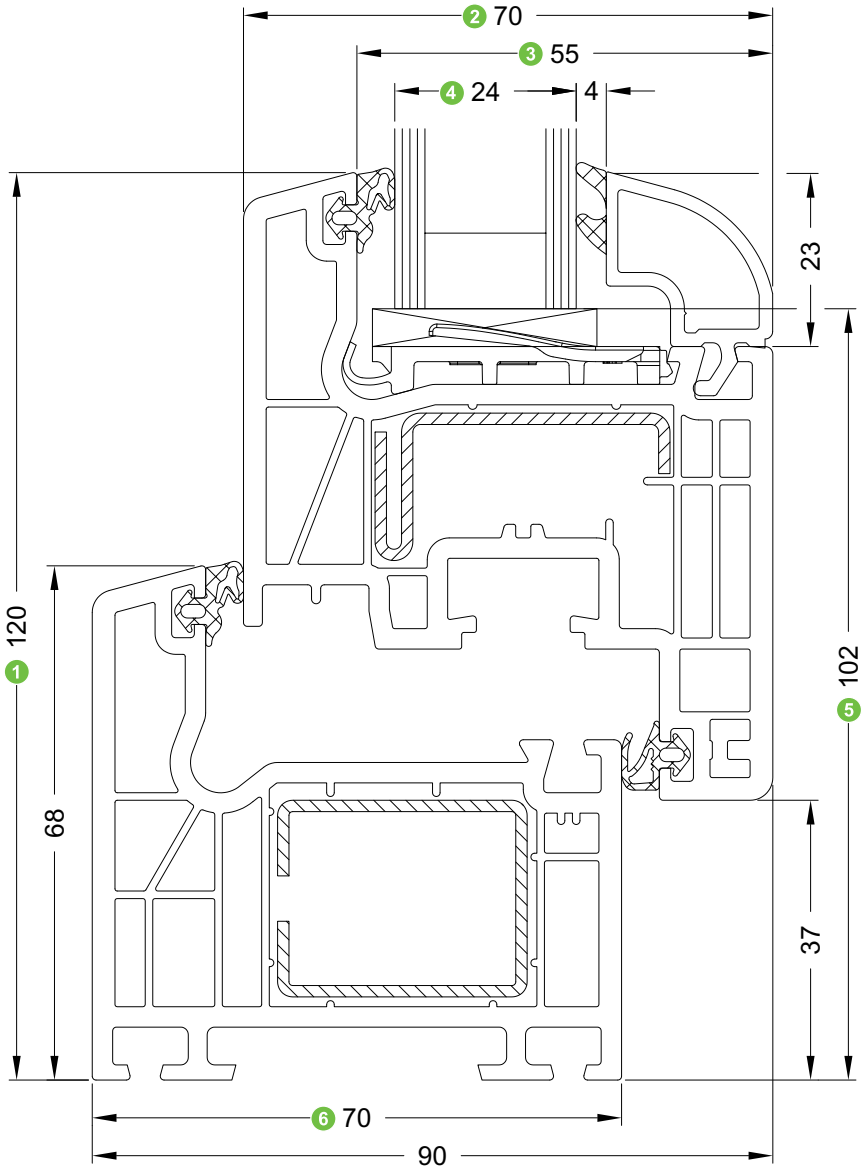

1. Ansichtsbreite
   Face width
   Masse vue
   Anchura visual

2. Flügelrahmen Bautiefe
   Basic depth of vent frame
   Profondeur d'ouvrant
   Profundidad de la hoja

3. Glasfalzbreite
   Glazing rebate width
   Profondeur de feuillure de vitrage
   Anchura del galce

4. Glasdicke
   Glass thickness
   Possibilité de vitrage
   Espesor de acristalamiento

5. Glasabzugsmaß
   Glass deduction
   Côte de déduction de vitrage
   Medida para descuento del vidrio

6. Blendrahmen Bautiefe
   Basic depth of outer frame
   Profondeur de dormant
   Profundidad de marco

Schüco Corona CT 70 AS Rondo

Systemschnitt 1:2
System cross-section 1:2
Coupe 1:2
Sección del sistema 1:2

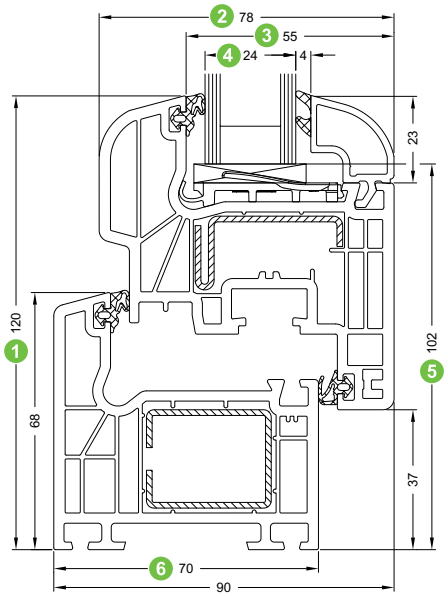

Schüco Corona CT 70 AS Cava

Systemschnitt 1:2
System cross-section 1:2
Coupe 1:2
Sección del sistema 1:2

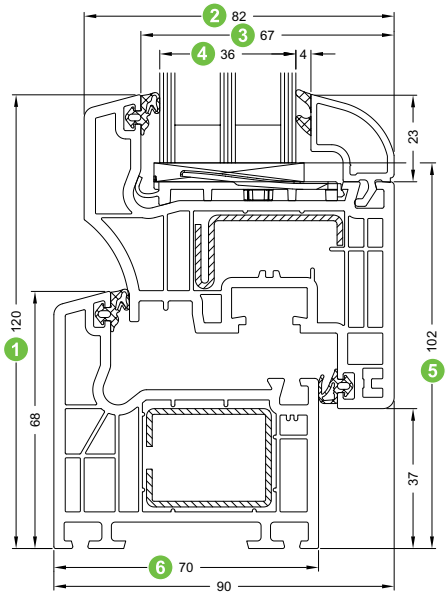

Elementtypenübersicht • Overview of unit types
Aperçu des types d'éléments • Resumen de los tipos de elementos

Einteilige Fenster und Fenstertüren
Single-field windows and window doors
Fenêtres et portes-fenêtres un vantail
Ventanas y puertas de una hoja

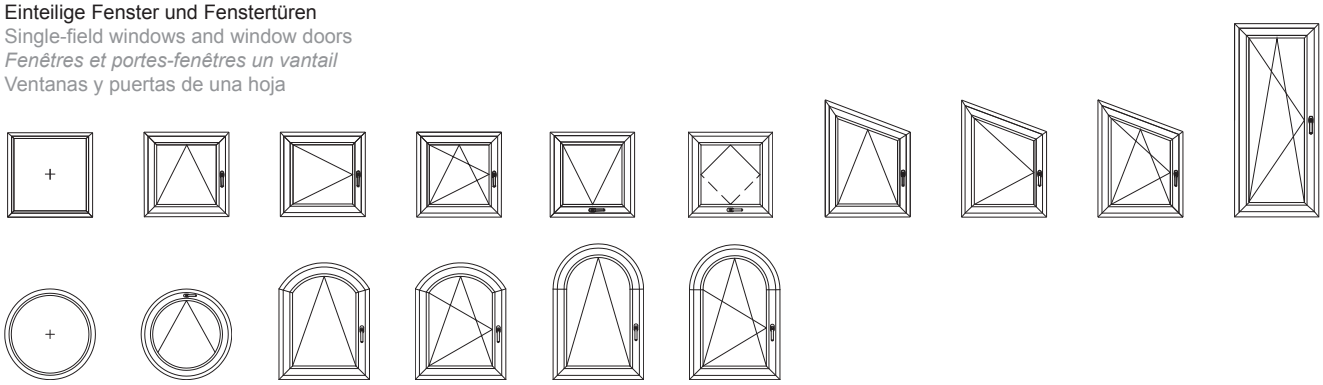

Mehrteilige Fenster und Fenstertüren
Multi-field windows and window doors
Fenêtres et portes-fenêtres deux vantaux et ensembles composés
Ventanas y puertas de varias hojas

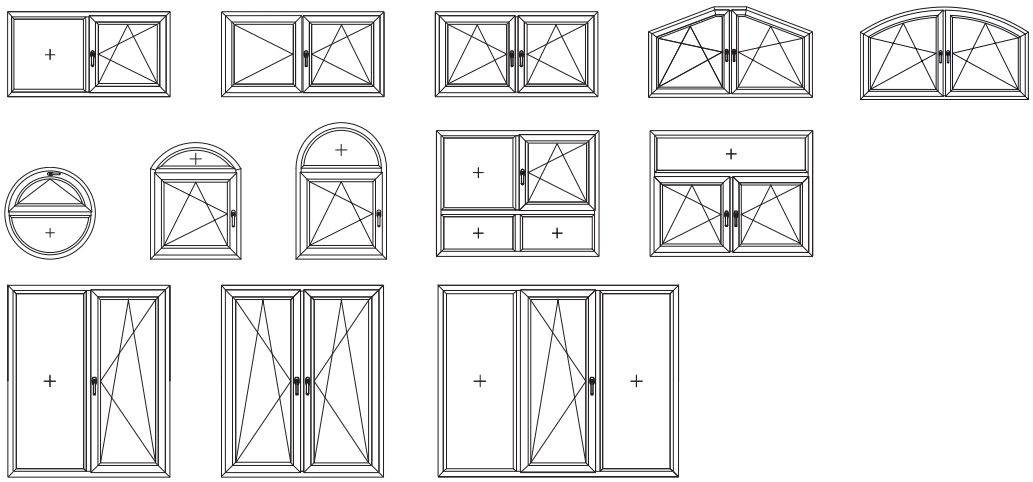

Nebeneingangstüren (NET) und Haustüren (HT)
Side entrance doors (NET) and entrance doors (HT)
Portes d'entrée principales et secondaires
Puertas secundarias y puertas de entrada

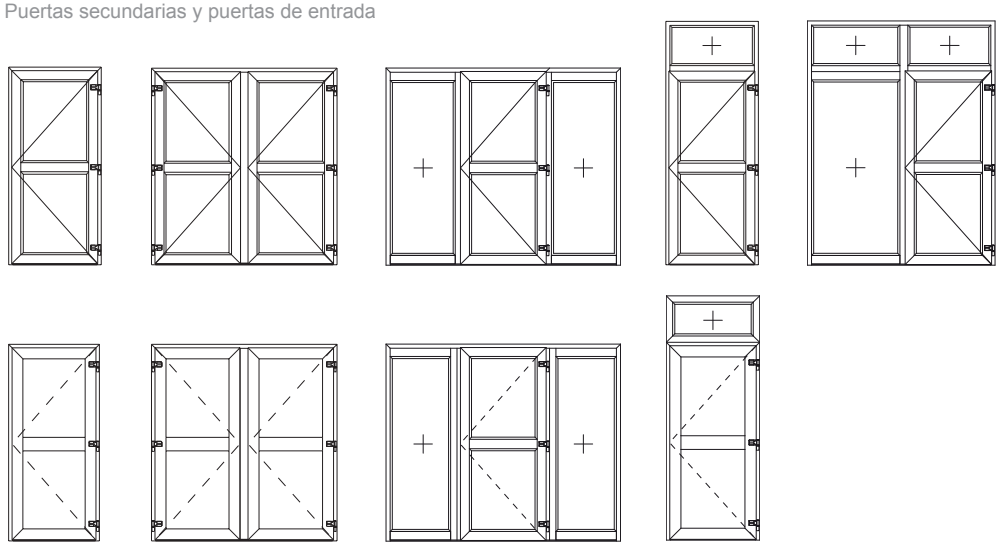

PASK-Fenster und Fenstertüren
Tilt/slide windows and window doors
Fenêtres et portes-fenêtres SCP (soufflet coulissant parallèle)
Ventanas y puertas oscilo-paralelas (PASK)

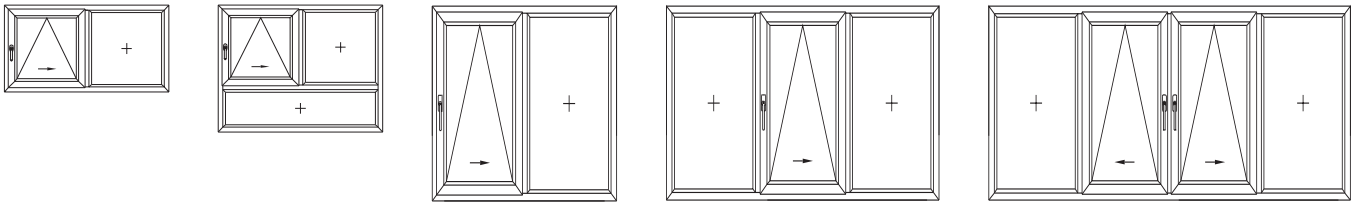

Hinweise:
Die baubaren Größen und Profilgruppenzuordnungen in Verbindung mit Stahlverstärkungen sind aus den Tabellen „max. Flügelgrößen“ zu entnehmen.

Maximale Abmessungen für weiße Elemente/ TopAlu:
Max. Profillänge: 4,00 m
Max. Fläche: 7,00 m²

Maximale Abmessungen für farbige Elemente:
Max. Profillänge (1-teilig): 2,5 m
Max. Profillänge (2-teilig): 2,8 m
Max. Profillänge (3-teilig): 3,0 m
Max. Fläche: 5,00 m²

Minimaler Biegeradius : 10fache Profilbreite
Der kleinstmögliche Spitzenwinkel für Schrägfenster beträgt ca. 60°, hierbei sind jedoch folgende Punkte zu beachten.

Kammermaß = 12 + 1 mm

Aufgrund der geringen Spaltluft im Bereich des Scherenlagers kann es zu Funktionsstörungen beim schließen des Flügels kommen. Daher kann im Bereich der Spitze eine Vergrößerung des Kammermaßes nötig sein (durch beschneiden der Tropfkante).

Bewegliche Flügel müssen immer mit einem Auflaufbock oder Flügelheber ausgestattet sein.

Aufgrund von unterschiedlichen Beschlagsdrehachsen und Verarbeitungstoleranzen sind im Grenzbereich vorab Versuche zur Bestimmung der max. Spitzenwinkel unumgänglich.

Bei Festverglasungen darf ein Glasgewicht von 250 kg nicht überschritten werden.

Es gelten die Allgemeinen Planungs- und Verarbeitungshinweise für Schüco Kunststoff-Systeme.

Notes:
The sizes and classifications of profile groups that can be constructed in conjunction with steel reinforcements can be found in „Max. vent sizes“ tables.

Maximum dimensions for white units/TopAlu:Maximum profile length: 4.00 m
Maximum area: 7.00 m²

Maximum dimensions for coloured units:
Maximum profile length (1 part): 2.5 m
Maximum profile length (2 part): 2.8 m
Maximum profile length (3 part): 3.0 m
Maximum area: 5.00 m²

Minimum bending radius: 10 x profile width
The smallest possible point angle for shaped windows is approx. 60°. However, the following points must be noted:

Chamber dimension: 12 + 1 mm

Due to the minimal air gap around the turn/tilt mechanism pivot, the vent may malfunction when closing. It may therefore be necessary to increase the chamber size around the point angle (by cutting the drip edge).

Moving vents must always be fitted with an engagement block or a vent adjuster.

Due to the different rotational axes of the fittings and fabrication tolerances, it is essential that tests be carried out in advance to determine the max. point angle in the limit range.

For fixed glazing, the glass weight must not exceed 250 kg.

The general design and fabrication instructions for Schüco PVC-U systems apply.

Note :
Les dimensionnements et les affectations de groupes de profilés associées aux renforts acier sont disponibles dans les tableaux « Tableaux de dimensionnement ».

Dimensions maximales des éléments blancs / TopAlu :
Longueur de profilé max. : 4,00 m
Surface max. : 7,00 m²

Dimensions maximales des éléments couleur :
Longueur de profilé maxi (en une partie) : 2,5 m
Longueur de profilé maxi (en deux parties) : 2,8 m
Longueur de profilé maxi (en trois parties) : 3,0 m
Surface max. : 5,00 m²

Rayon de courbure mini : Largeur du profilé x10
Le point angle le plus petit possible pour les fenêtres en biseau est d'environ 60°, à condition de respecter les points suivants.

Dimension chambre = 12 + 1 mm

L'aération réduite au niveau de la paumelle de compas peut provoquer des dysfonctionnements lorsqu'on ferme l'ouvrant. Il peut donc s'avérer nécessaire d'agrandir les dimensions de la chambre au niveau de l'angle (par découpage du bord d'égouttement).

Des ouvrants mobiles doivent toujours comporter un gâche support ou un levier d'ouvrant.

En raison de la diversité des axes de rotation des ferrures ainsi que des tolérances d'usinage, des tests préalables au niveau des limites sont indispensables afin de déterminer le point angle maxi.

Le poids du verre des vitrages fixes ne doit pas dépasser 250 kg.

Les consignes générales de planification et d'usinage des systèmes Schüco en PVC sont applicables.

Indicaciones:
Las dimensiones de fabricación dependerán del perfil elegido y el grupo de perfil de refuerzo de acero, éstos pueden consultarse en las tablas „Tamaños máximos de hoja“.

Dimensiones máximas para elementos blancos/ TopAlu:
Longitud máx. de perfil: 4,00 m
Superficie máx.: 7,00 m²

Dimensiones máximas para elementos en color:
Longitud máx. de perfil (una pieza): 2,5 m
Longitud máx. de perfil (dos piezas): 2,8 m
Longitud máx. de perfil (tres piezas): 3,0 m
Superficie máx.: 5,00 m²

Radio de curvatura mínimo: 10 veces la anchura del perfil
El ángulo de punta más pequeño para ventanas inclinadas es de aprox. 60°, pero hay que observar los puntos siguientes.

Medida de cámara = 12 + 1 mm

Debido al escaso aire de rendija en la zona de la bisagra superior del compás podrían producirse averías de funcionamiento al cerrar la hoja. Por ello puede resultar necesaria una ampliación de la medida de cámara en la zona de la punta (cortando el borde del goterón).

Las hojas móviles deben estar siempre equipadas con un resbalón o elevador de la hoja.

Debido a los diferentes ejes giratorios de los herrajes y a las tolerancias de confección resulta imprescindible realizar previamente ensayos para determinar el ángulo de punta máx. en la zona fronteriza.

En el caso de acristalamientos fijos no está permitido superar un peso del vidrio de 250 kg.

Se aplican las Indicaciones Generales de Planificación y Fabricación para sistemas de PVC de Schüco.

U_f-Werte 4K und 5K Profile • U_f values 4K and 5K profiles
Valeurs U_f des profilés 4K et 5K • **Valores U_f para perfiles 4K y 5K**

		70/ 68 5K		70/ 78 5K	70/ 88 5K	
		18596... 18865...	18065... 19021...	18852... 18864...	18819...	18622...
70/ 71 5K	19053...	1,4 W/ (m²K)	1,4 W/ (m²K)	1,4 W/ (m²K)	1,4 W/ (m²K)	1,4 W/ (m²K)
	mit Dämmfalzeinleger With insulation rebate insert *avec insert de feuillure isolante* con galce térmico	1,4 W/ (m²K)	1,4 W/ (m²K)	1,3 W/ (m²K)	1,4 W/ (m²K)	1,3 W/ (m²K)
78/ 71 5K	19196...	1,4 W/ (m²K)	1,4 W/ (m²K)	1,4 W/ (m²K)	1,4 W/ (m²K)	1,4 W/ (m²K)
	mit Dämmfalzeinleger With insulation rebate insert *avec insert de feuillure isolante* con galce térmico	1,4 W/ (m²K)	1,4 W/ (m²K)	1,4 W/ (m²K)	1,4 W/ (m²K)	1,4 W/ (m²K)
70/ 83 5K	18562... 18866...	1,4 W/ (m²K)	1,4 W/ (m²K)	1,4 W/ (m²K)	1,4 W/ (m²K)	1,4 W/ (m²K)
	mit Dämmfalzeinleger With insulation rebate insert *avec insert de feuillure isolante* con galce térmico	1,2[1)] / 1,2[2)] W/ (m²K)	1,3 W/ (m²K)	1,3 W/ (m²K)	1,3 W/ (m²K)	1,3 W/ (m²K)
78/ 83 5K	18575... 18867...	1,4 W/ (m²K)	1,4 W/ (m²K)	1,4 W/ (m²K)	1,4 W/ (m²K)	1,4 W/ (m²K)
	mit Dämmfalzeinleger With insulation rebate insert *avec insert de feuillure isolante* con galce térmico	1,2[3)] / 1,2[4)] W/ (m²K)	1,3 W/ (m²K)	1,3 W/ (m²K)	1,3 W/ (m²K)	1,3 W/ (m²K)
82/ 83 5K	18689... 18868...	1,4 W/ (m²K)	1,4 W/ (m²K)	1,4 W/ (m²K)	1,4 W/ (m²K)	1,4 W/ (m²K)
	mit Dämmfalzeinleger With insulation rebate insert *avec insert de feuillure isolante* con galce térmico	1,3 W/ (m²K)	1,3 W/ (m²K)	1,3 W/ (m²K)	1,3 W/ (m²K)	1,3 W/ (m²K)
78/ 103 4K	18620...	1,4 W/ (m²K)	1,4 W/ (m²K)	1,3 W/ (m²K)	1,3 W/ (m²K)	1,3 W/ (m²K)
	mit Dämmfalzeinleger With insulation rebate insert *avec insert de feuillure isolante* con galce térmico	1,3 W/ (m²K)	1,3 W/ (m²K)	1,3 W/ (m²K)	1,3 W/ (m²K)	1,3 W/ (m²K)
82/ 103 4K	18621...	1,4 W/ (m²K)	1,4 W/ (m²K)	1,3 W/ (m²K)	1,3 W/ (m²K)	1,3 W/ (m²K)
	mit Dämmfalzeinleger With insulation rebate insert *avec insert de feuillure isolante* con galce térmico	1,3 W/ (m²K)	1,3 W/ (m²K)	1,3 W/ (m²K)	1,3 W/ (m²K)	1,3 W/ (m²K)

Alle angegebenen U_f-Werte laut Systemprüfung (PB 432 25152/2 und PB 432 26593/2) für die Verglasungsdicke 24 mm.

1) Einzelprüfung (PB 10-000934-PB01-K20-06-de-01) mit 36 mm Paneeldicke
2) Einzelprüfung (PB 402 44036/1) mit 24 mm Paneeldicke
3) Einzelprüfung (PB 10-000934-PB01-K20-06-de-02) mit 24 mm Paneeldicke
4) Einzelprüfung (PB 10-000934-PB01-K20-06-de-05) mit 36 mm Paneeldicke

All specified U_f values as per system test (PB 432 25152/2 and PB 432 26593/2) for the glazing thickness 24 mm.

1) Individual test (PB 10-000934-PB01-K20-06-de-01) with 36 mm panel thickness
2) Individual test (PB 402 44036/1) with 24 mm panel thickness
3) Individual test (PB 10-000934-PB01-K20-06-de-02) with 24 mm panel thickness
4) Individual test (PB 10-000934-PB01-K20-06-de-05) with 36 mm panel thickness

Toutes les valeurs U_f indiquées suivant contrôle du système (PB 432 25152/2 et PB 432 26593/2) pour une épaisseur de vitrage de 24 mm.

1) Essai individuel (PB 10-000934-PB01-K20-06-de-01) sur une épaisseur de panneau de 36 mm
2) Essai individuel (PB 402 44036/1) sur une épaisseur de panneau de 24 mm
3) Essai individuel (PB 10-000934-PB01-K20-06-de-02) sur une épaisseur de panneau de 24 mm
4) Essai individuel (PB 10-000934-PB01-K20-06-de-05) sur une épaisseur de panneau de 36 mm

Todos los valores U_f indicados según ensayo del sistema (PB 432 25152/2 y PB 432 26593/2) para el espesor de acristalamiento 24 mm.

1) Ensayo individual (PB 10-000934-PB01-K20-06-de-01) con 36 mm de espesor de panel
2) Ensayo individual (PB 402 44036/1) con 24 mm de espesor de panel
3) Ensayo individual (PB 10-000934-PB01-K20-06-de-02) con 24 mm de espesor de panel
4) Ensayo individual (PB 10-000934-PB01-K20-06-de-05) con 36 mm de espesor de panel

U_f-Werte 3K Profile • U_f values 3K profiles
Valeurs U_f des profilés 3PVC • **Valores U_f para perfiles 3K**

		70/ 59 3K	70/ 78 3K	70/ 100 3K	70/90 3K	
		19009... 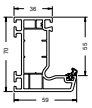	18597... 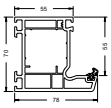	18570... 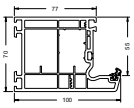	18899... 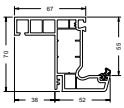	19011... 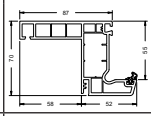
82/ 73 3K	18504... 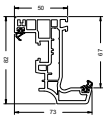	1,5 W/ (m²K)	1,5 W/ (m²K)	1,4 W/ (m²K)	1,5 W/ (m²K)	1,5 W/ (m²K)
82/ 73 3K	mit Dämmfalzeinleger With insulation rebate insert *avec insert de feuillure isolante* con galce térmico 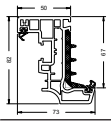	1,4 W/ (m²K)	1,4 W/ (m²K)	1,4 W/ (m²K)	1,4 W/ (m²K)	1,4 W/ (m²K)
70/ 103 3K	18563... 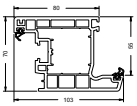	1,5 W/ (m²K)	1,5 W/ (m²K)	1,5 W/ (m²K)	1,5 W/ (m²K)	1,5 W/ (m²K)
70/ 103 3K	mit Dämmfalzeinleger With insulation rebate insert *avec insert de feuillure isolante* con galce térmico 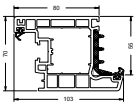	1,4 W/ (m²K)	1,5 W/ (m²K)	1,5 W/ (m²K)	1,4 W/ (m²K)	1,4 W/ (m²K)
70/ 103 3K	18509... 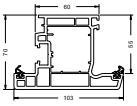	1,5 W/ (m²K)	1,5 W/ (m²K)	1,5 W/ (m²K)	1,5 W/ (m²K)	1,5 W/ (m²K)
70/ 103 3K	mit Dämmfalzeinleger With insulation rebate insert *avec insert de feuillure isolante* con galce térmico 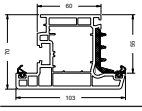	1,4 W/ (m²K)	1,5 W/ (m²K)	1,4 W/ (m²K)	1,4 W/ (m²K)	1,4 W/ (m²K)
70/ 120 3K	19108... 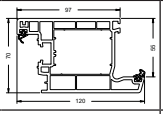	1,5 W/ (m²K)	1,5 W/ (m²K)	1,5 W/ (m²K)	1,5 W/ (m²K)	1,5 W/ (m²K)
70/ 120 3K	mit Dämmfalzeinleger With insulation rebate insert *avec insert de feuillure isolante* con galce térmico 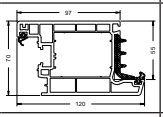	1,4 W/ (m²K)	1,4 W/ (m²K)	1,4 W/ (m²K)	1,4 W/ (m²K)	1,4 W/ (m²K)
70/ 120 3K	19109... 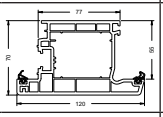	1,5 W/ (m²K)	1,5 W/ (m²K)	1,5 W/ (m²K)	1,5 W/ (m²K)	1,5 W/ (m²K)
70/ 120 3K	mit Dämmfalzeinleger With insulation rebate insert *avec insert de feuillure isolante* con galce térmico 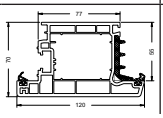	1,4 W/ (m²K)	1,4 W/ (m²K)	1,4 W/ (m²K)	1,4 W/ (m²K)	1,4 W/ (m²K)

Alle angegebenen U_f-Werte laut Systemprüfung (PB 432 26593/1) für die Verglasungsdicke 24 mm.

All specified U_f values as per system test (PB 432 26593/1) for the glazing thickness 24 mm.

Toutes les valeurs U_f indiquées suivant contrôle du système (PB 432 26593/1) pour une épaisseur de vitrage de 24 mm.

Todos los valores U_f indicados según ensayo del sistema (PB 432 26593/1) para el espesor de acristalamiento 24 mm.

Systemeigenschaften Corona CT 70 Accent • System features of Schüco Corona CT 70 Accent
Propriétés du système Corona CT 70 Accent • Propiedades del sistema Corona CT 70 Accent

Schüco Corona CT 70 Accent ist ein Anschlagdichtungssystem auf Basis des Systems Corona CT 70 und somit komplett systemkompatibel.
Hervorragende Wärmedämmeigenschaften bei gleichzeitig schmalen Ansichtsbreiten zeichnen dieses System aus.

- RALgeprüftes Kunststoff-Fenster-System
- Wanddicken nach RAL-GZ/716 und DIN EN 12608 Klasse A
- Hohe Funktionssicherheit durch 8 mm Flügelüberschläge
- Hohe Toleranzaufnahme durch 5 mm Dichtungsspaltmaß zwischen Blend- und Flügelrahmen
- Optimal dimensionierteArmierungskammern für höchste statische Anforderungen
- Glasleistenhöhen von 23 mm für erhöhten Glaseinstand
- Werkseitig maschinell eingerollte Dichtungen aus EPDM-Kautschuk mit hervorragendem Rückstellverhalten und ausgezeichneter Dauerelastizität in den Blend- und Flügelrahmen des Basissystems Corona CT 70 AS und verschweißbare Zweikomponenten TPE-Dichtungen in den systemspezifischen Block-Blendrahmen
- Innovative Dichtungsgeometrien mit breiten Anlageflächen gewährleisten eine hervorragende Fugendichtigkeit

Schüco Corona CT 70 Accent is a rebate gasket system based on the Corona CT 70 system and as such is completely compatible with it.
Thermal insulation properties and narrow face widths are distinctive features of this system.

- RAL tested PVC-U window system
- Wall thicknesses in accordance with RAL-GZ /716 and DIN EN 12608 Class A
- High level of functional reliability with 8 mm vent overlaps
- 5 mm gasket clearance takes up tolerances between outer and vent frames
- Perfectly sized reinforcing chambers to meet the highest structural requirements
- Glazing bead heights of 23 mm for increased glass edge cover
- Gaskets automatically inserted in the factory, made of EPDM rubber have excellent recovery properties and permanent elasticity in the outer frame and vent frame of the Corona CT 70 AS basic system and weld-on two component TPE gasket in the system-specific block outer frame.
- Innovative gasket geometries with wide surfaces ensure excellent weathertightness of joints

Schüco Corona CT 70 Accent est un système de joints de battement basé sur le système Corona CT 70, donc entièrement compatible avec ce système.
Ce système se distingue par ses excellentes qualités thermo-isolantes tout en proposant des masses de vue étroites.

- *Système de fenêtres en PVC contrôlé selon RAL*
- *Epaisseurs de parois conformes à RAL-GZ /716 et NF EN 12608 Classe A*
- *Sécurité fonctionnelle élevée grâce aux 8 mm de superposition de l'ouvrant*
- *Tolérance admissible élevée grâce à un interstice d'étanchéité de 5 mm entre les profilés de dormant et d'ouvrant*
- *Des chambres de renforcement aux dimensions optimales pour des sollicitations statiques extrêmes*
- *Hauteurs de parcloses de 23 mm pour une cote de pénétration du vitrage accrue*
- *Joints en caoutchouc EPDM enroulés en usine à la machine avec un comportement de retour et une élasticité continue excellents pour les cadres d'ouvrant et de dormant du système de base Corona CT 70 AS et joints TPE deux composants soudables pour les cadres de dormant en bloc spécifiques au système*
- *Des géométries d'étanchéité innovantes garantissent une excellente étanchéité de jointure grâce à leurs larges surfaces de contact*

Schüco Corona CT70 Accent es un sistema de junta de tope basado sobre el sistema Corona CT 70 y, por ello, resulta totalmente compatible con él.
Las excelentes propiedades termoaislantes, junto con una anchura visual estrecha, caracterizan este sistema.

- Sistema de ventana de PVC controlada según la norma RAL
- Grosores de pared según RAL-GZ /716 y DIN EN 12608 clase A
- Alta seguridad funcional gracias a los 8 mm de solape de la hoja
- Alta compensación de tolerancias gracias a una dimensión de junta de 5 mm entre el marco y la hoja
- Cámaras de refuerzo dimensionadas de forma óptima para máximas exigencias estáticas
- Altura de junquillos de 23 mm con una alta penetración del vidrio
- Juntas enrolladas a máquina, de fábrica, de caucho EPDM con excelente capacidad de recuperación y extraordinaria elasticidad permanente en los marcos y de hoja del sistema básico Corona CT 70 AS y juntas de TPE soldables de dos componentes en los marcos monoblock específicos del sistema
- Unas geometrías innovadoras de juntas con amplias superficies de apoyo garantizan un sobresaliente hermetismo de la junta

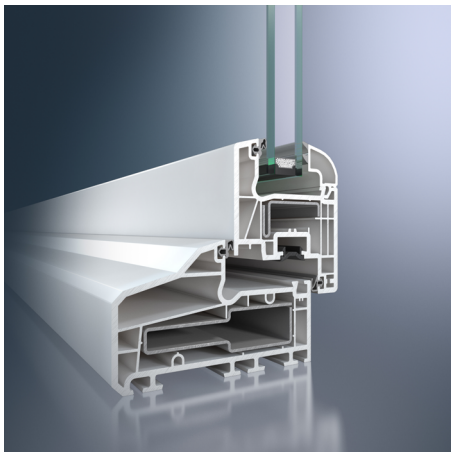

Schüco Corona CT 70 Accent

Energie

- Profilkonstruktion mit optimierter Kammergeometrie und einer Rahmenbautiefe von 70 mm bzw. 112 mm für hervorragende thermische Isolation
- U_f-Werte von 1,2 - 1,5 W/(m²K)
- Flügelüberschlag von 8 mm minimiert Wärmeverluste
- Glaseinstand von 18 mm garantiert geringen Wärmeverlust im Bereich des Glasrandverbunds
- 3-fach-Verglasungen mit einer Glasstärke bis 52 mm möglich

Sicherheit

- Unterschiedliche Verstärkungsprofile im Blend- und Flügelrahmen sorgen je nach statischer Anforderung für höchste Stabilität und Langlebigkeit der Fenster
- Ecklagerverschraubung im Flügel erfolgt durch spezielle Schraubkanäle
- Beschlagsachse von 13 mm ermöglicht den Einsatz von einbruchhemmenden Beschlagsteilen
- Bei erhöhten Sicherheitsanforderungen ist der Einsatz von Sicherheitsriegelstücken mit Verschraubung in der Stahlarmierung möglich

Komfort

- Schmale Ansichtsbreiten sorgen für höchstmöglichen Lichteinfall
- Hervorragende Schallschutzwerte (je nach Profilkombination und Verglasung sind Schalldämmwerte bis $R_{w,p}$ 47 dB möglich)
- Glatter Blendrahmenfalz und bündige Glasleisteninnenkanten ermöglichen leichte und problemlose Reinigung der Fenster
- Dichtungsspalt von 5 mm gewährleistet ein weiches Schließen der Fenster

Design

- Die geometrisch innovative Kontur der Block-Blendrahmen imitiert die typische Holzfensteroptik und ermöglicht somit die optische Renovation von Holzfenstern
- Flügelprofile stehen in 3 unterschiedlichen Konturen zur Verfügung (Classic, Rondo, Cava)
- Schmale Ansichtsbreite von 120 mm (Standard Profilkombination) unterstreicht die schlanke Optik des Fensters
- Auffällige Konturen mit prägnanten Softform-Radien und Schrägen an den Sichtflächen
- Speziell für den niederländischen Markt wurde mit den geometrisch innovativen Block-Blendrahmen die landestypische Holzfensteroptik nachgestellt
- Für die Renovierung spezieller Bauformen steht ein optisches Vertikal-Schiebefenster zur Verfügung, welches die historische zurückgesetzte Optik mit moderner Dreh-Kipp-Beschlagtechnik vereint
- Verschiedene Glasleistenkonturen als optisches Gestaltungsmittel
- Die bündig sitzenden Dichtungen passen sich optimal in die Fensteroptik ein
- Alle Profile werden marktspezifisch mit schwarzen oder silbergrauen Dichtungen geliefert
- Farbliche Gestaltung der Profile durch weiße und cremeweiße Grundkörperfarben und zusätzlich eine hohe Auswahl an Holz- und Uni-Dekorfilien möglich

Systemverarbeitung

- Werkseitig eingerollte EPDM- Dichtungen mit gleichen Querschnitten für Glasanlage- und Anschlagdichtung
- Geschlossene Dichtebene im Block- Blendrahmen durch verschweißbare TPE-Dichtungen
- Gleiche Konstruktion der äußeren Überschläge ermöglicht einheitliche Fräsbilder für die T-Verbindung
- Sichtbare oder verdeckte Blendrahmenentwässerung, je nach Bausituation auf mehreren Ebenen möglich
- Durch 5 mm Dichtungsspalt zwischen Blend- und Flügelrahmen kann auf das Ausklinken der Flügelanschlagdichtung im Scherenlagerbereich verzichtet werden

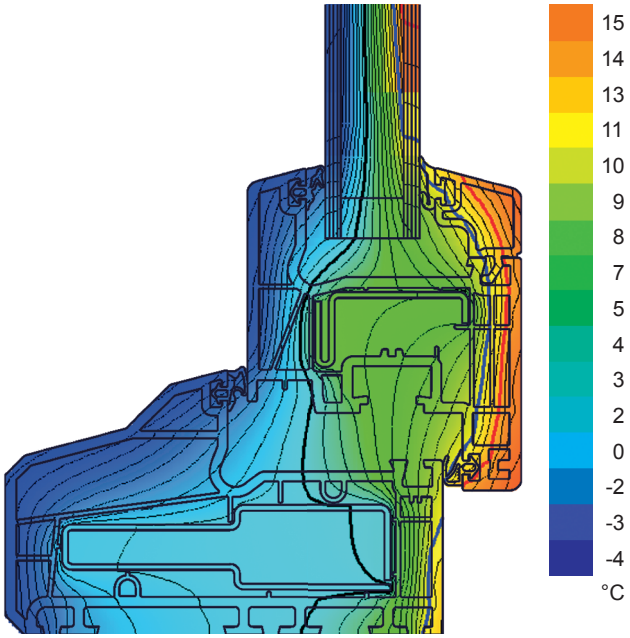

Isothermenverlauf Corona CT 70 Accent

Folienmusterfächer für Schüco Systeme (Corona CT 70 Accent)

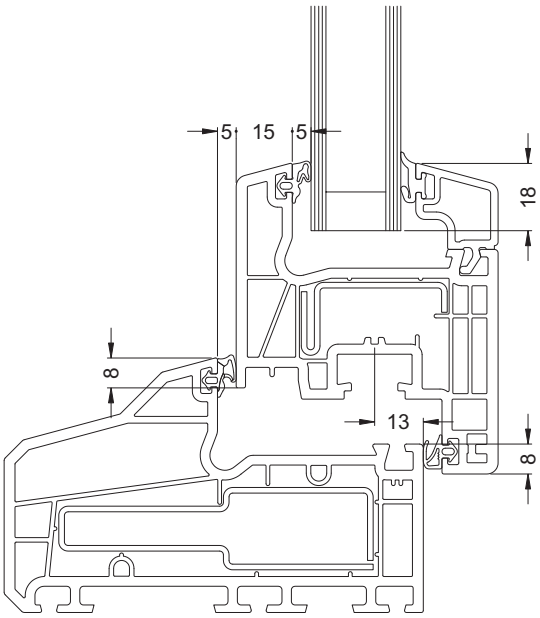

Schnitt Corona CT 70 Accent

Energy

- Profile construction with optimised chamber geometry and a basic frame depth of 70 mm or 112 mm for excellent thermal insulation
- U_f values from 1.2 to 1.5 W/(m²K)
- Vent overlap of 8 mm minimises heat loss
- Glass edge cover of 18 mm guarantees minimal heat loss in the glass edge seal area
- Triple glazing with a glass thickness of up to 52 mm possible

Security

- Depending on structural requirements, different reinforcing profiles in the outer and vent frames ensure that the windows are highly robust and durable.
- Special screw ports for fixing the corner pivot in the vent
- Fittings axis of 13 mm allows the use of burglar-resistant fittings components
- Where increased security is required, security locking keeps with a screw fixing in the steel reinforcement can be used

Convenience

- Narrow face widths ensure maximum light penetration
- Excellent sound reduction values (depending on the profile combination and glazing, sound insulation values up to $R_{w,p}$ 47 dB are possible)
- Smooth outer frame rebate and flush glazing bead inner edges make the windows easy to clean
- Gasket clearance of 5 mm ensures the windows close smoothly

Design

- The geometrically innovative contour of the block outer frame imitates the typical timber window look and therefore gives the appearance of renovated timber windows.
- Vent profiles are available in 3 different contours (Classic, Rondo, Cava)
- Narrow face width of 120 mm (standard profile combination) emphasises the slimline look of the window
- Remarkable contours with concise softform radii and sloping exposed faces
- The renovation outer frames are specially tailored to country-specific building renovation requirements
- Specially for the Dutch market: the block outer frames and their innovative shape reproduce the typical timber window look
- A vertical sliding window that combines the historic, recessed look with modern turn/tilt fittings technology is available for renovating special building shapes.
- Various glazing bead contours as a design feature
- The flush fitting gaskets blend in perfectly with the appearance of the window
- All profiles are supplied with gaskets, in black or silver-grey depending on the market
- Profiles can be coloured using white and cream-white base material and an additional large selection of woodgrains and single colour decorative foils.

System processing

- EPDM gaskets automatically inserted in the factory with same cross sections for glazing and rebate gaskets
- Sealed gasket level in block outer frame using weld-on TPE gaskets
- System dimensions, e.g. glass deduction and steel reinforcements identical to Schüco Corona SI 82 systems
- Same construction of outer rebate allows uniform milling patterns for the T-joint
- Visible or concealed outer frame drainage possible on several levels to suit requirements
- Due to the 5 mm gasket clearance between the outer and vent frames, the vent rebate gasket does not need to be notched in the turn/tilt mechanism pivot area

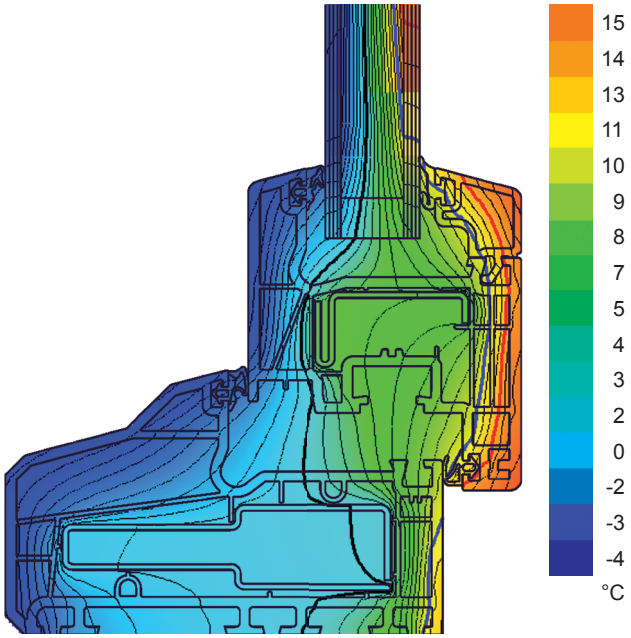

Isothermal flow in Schüco Corona CT 70 Accent
Tracé des isothermes Corona CT 70 Accent
Gráfico de isotermas Corona CT 70 Accent

Foil sample colour chart for Schüco systems (Corona CT 70 Accent)
Eventail du choix de films décoratifs pour systèmes Schüco (Corona CT 70 Accent)
Muestrario de folios para sistemas Schüco (Corona CT 70 Accent)

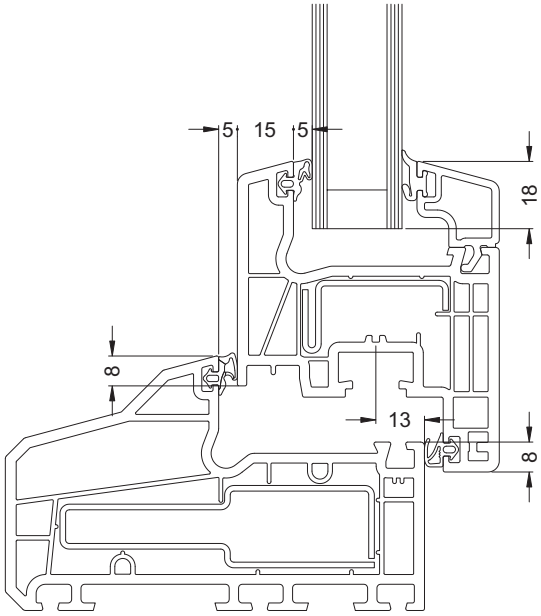

Section detail of Corona CT 70 Accent
Coupe Corona CT 70 Accent
Sección Corona CT 70 Accent

Energie

- *Construction de profilé à géométrie de chambre optimisée avec une profondeur du cadre de 70 mm ou 112 mm pour une isolation thermique excellente*
- *Valeurs U_f de 1,2 à 1,5 W/(m²K)*
- *La superposition de 8 mm de l'ouvrant minimise les pertes de chaleur*
- *Une cote de pénétration du vitrage de 18 mm garantit une faible perte de chaleur au niveau du scellement du vitrage*
- *Possibilité de triple vitrage avec une épaisseur de verre jusqu'à 52 mm*

Sécurité

- *Des profilés de dormant et d'ouvrant différents garantissent la meilleure stabilité et longévité des fenêtres en fonction des sollicitations statiques.*
- *Le vissage du pivot à rotule dans l'ouvrant est effectué par des canaux de vissage spécifiques*
- *Un axe de ferrure de 13 mm permet l'emploi de pièces de ferrure anti-effraction*
- *Pour les exigences de sécurité particulières, il est possible d'employer des gâches de verrouillage de sécurité vissées dans le renforcement en acier*

Confort

- *Des masses de vue étroites permettent une pénétration de lumière maximum*
- *Excellentes valeurs d'isolation phonique (selon la combinaison de profilés et les vitrages, des valeurs d'isolation phonique jusqu'à Rw,p 47 dB sont possibles)*
- *Le battement lisse du profilé de dormant et les bords intérieurs à fleur des parcloses permettent un nettoyage facile et sans problèmes des fenêtres*
- *Une réservation de 5 mm allouée à l'étanchéité garantit une fermeture douce des fenêtres*

Design

- *Le contour des cadres de dormant en bloc à la géométrie innovante imite le rendu typique d'une fenêtre en bois, permettant ainsi la rénovation du rendu de fenêtres en bois*
- *3 contours différents de profilés d'ouvrants sont disponibles (Classic, Rondo, Cava)*
- *Une masse de vue étroite de 120 mm (combinaison de profilés standard) souligne l'optique mince de la fenêtre*
- *Des contours ostensibles aux rayons Softform concis et pentes sur les surfaces visibles*
- *Les profilés de dormant de rénovation sont spécifiquement adaptés aux exigences du pays en matière de restructuration du bâti*
- *La présentation typique pour le marché des Pays Bas, à savoir des fenêtres avec un aspect bois, a été imitée grâce à la géométrie innovante des profilés de dormant en bloc.*
- *Le rendu d'une fenêtre coulissante verticale unissant rendu de la forme historique et avantages de la technique moderne des ferrures oscillo-battantes est disponible pour rénover des formes spécifiques.*
- *Des contours de parcloses différents utilisés comme moyen de création optique*
- *Les joints à fleur s'adaptent impeccablement à l'optique de la fenêtre*
- *Tous les profilés sont fournis en fonction du marché avec des joints noirs ou gris-argent*
- *La configuration des profilés en termes de couleur par des bases blanches ou couleur crème ainsi que large éventail de films de décoration unis et imitation bois possibles*

Usinage du système

- *Joints en caoutchouc EPDM enroulés en usine avec joints de vitrage et de battement de même section*
- *Plan d'étanchéité fermé dans le cadre de dormant en bloc par des joints TPE soudables*
- *Cotes identiques (p.ex. cote de déduction de vitrage) et mêmes renforcements en acier que dans les systèmes Schüco Corona SI 82*
- *Construction identique des décharges extérieures permettant un aspect identique du fraisage du raccord T*
- *Evacuation visible ou cachée de l'eau du cadre de dormant sur plusieurs niveaux possible, en fonction de la construction*
- *La réservation de 5 mm entre les profilés de dormant et d'ouvrant permet de renoncer au délardage du joint de battement à l'emplacement du ciseaux*

Energía

- Construcción de perfil con geometría optimizada de cámara y una profundidad de marco de 70 mm ó 112 mm para un aislamiento térmico excelente
- Valores U_f desde 1,2 hasta 1,5 W/(m²K)
- El solape de la hoja de 8 mm minimiza las pérdidas de calor
- Una penetración del vidrio de 18 mm garantiza una baja pérdida térmica en la zona de unión con el vidrio
- Posibilidad de acristalamientos triples con un espesor de vidrio de hasta 52 mm

Seguridad

- Los distintos perfiles de refuerzo en el marco y en la hoja proporcionan, según la exigencia estática, una máxima estabilidad y durabilidad de las ventanas.
- Atornillado de la bisagra de esquina a la hoja mediante un canal de atornillado especial
- El eje del herraje de 13 mm permite el empleo de herrajes antirrobo
- Para una mayor exigencia de seguridad pueden utilizarse cerraderos de seguridad fijados al refuerzo de acero

Comodidad

- Las anchuras visuales estrechas proporcionan una máxima penetración de la luz
- Valores de insonorización excelentes (según la combinación de perfiles y acristalamiento se pueden lograr unos valores de insonorización de hasta 47 dB_{Rwp})
- El galce liso y el canto interior enrasado de los junquillos permiten una limpieza fácil de las ventanas
- La dimensión de junta de 5 mm garantiza un cierre suave de las ventanas

Diseño

- El contorno geométricamente innovador de los marcos monoblock imita el típico aspecto de ventana de madera, permitiendo así la renovación visual de las ventanas de madera
- Los perfiles de hojas están disponibles en 3 contornos distintos (Classic, Rondo, Cava)
- La reducida anchura visual de 120 mm (combinación de perfil estándar) resalta el aspecto esbelto de la ventana
- Superficies suaves y redondeadas de llamativos contornos
- Los marcos de renovación están adaptados especialmente a las exigencias particulares de cada país en la rehabilitación de las construcciones
- De forma especial para el mercado holandés se reajustó el aspecto de ventana de madera típica del país con los marcos monoblock, innovadores desde la perspectiva geométrica
- Para la renovación de formas especiales se dispone de una ventana de óptica especial, que aúna la apariencia histórica con la moderna técnica de herrajes oscilo-batientes
- Distintos diseños de junquillos posibilitan diferentes creaciones visuales
- Los perfiles blancos se suministran de serie con junta gris plata, y foliados, con junta negra
- Las juntas enrasadas se adaptan de forma óptima al diseño de la ventana
- Todos los perfiles se suministran en función del mercado con juntas negras o en gris plateado
- Es posible una configuración en color de los perfiles gracias a los colores blancos y blancos crema de las piezas básicas, además de una amplia selección de folios de madera y decorativos monocolor

Tratamiento del sistema

- Juntas EPDM enrolladas de fábrica con secciones transversales iguales para junta de acristalamiento y junta de tope
- Nivel de estanqueidad óptimo en el marco monoblock gracias a las juntas de TPE soldables
- Dimensiones idénticas del sistema, p. ej. descuento del acristalamiento y los mismos refuerzos de acero como en los sistemas Schüco Corona SI 82
- La construcción idéntica de las alas exteriores permite una superficie homogénea en el encuentro en T
- Posibilidad de desagüe del marco visible u oculto sobre varios planos, según su situación en la construcción
- Debido a la dimensión de junta de 5 mm entre el marco y la hoja se puede renunciar al cajeado de la junta de tope de la hoja en la zona de la bisagra superior del compás

Schüco Corona CT 70 Accent

Systemschnitt 1:1
System cross-section 1:1
Coupe 1:1
Sección del sistema 1:1

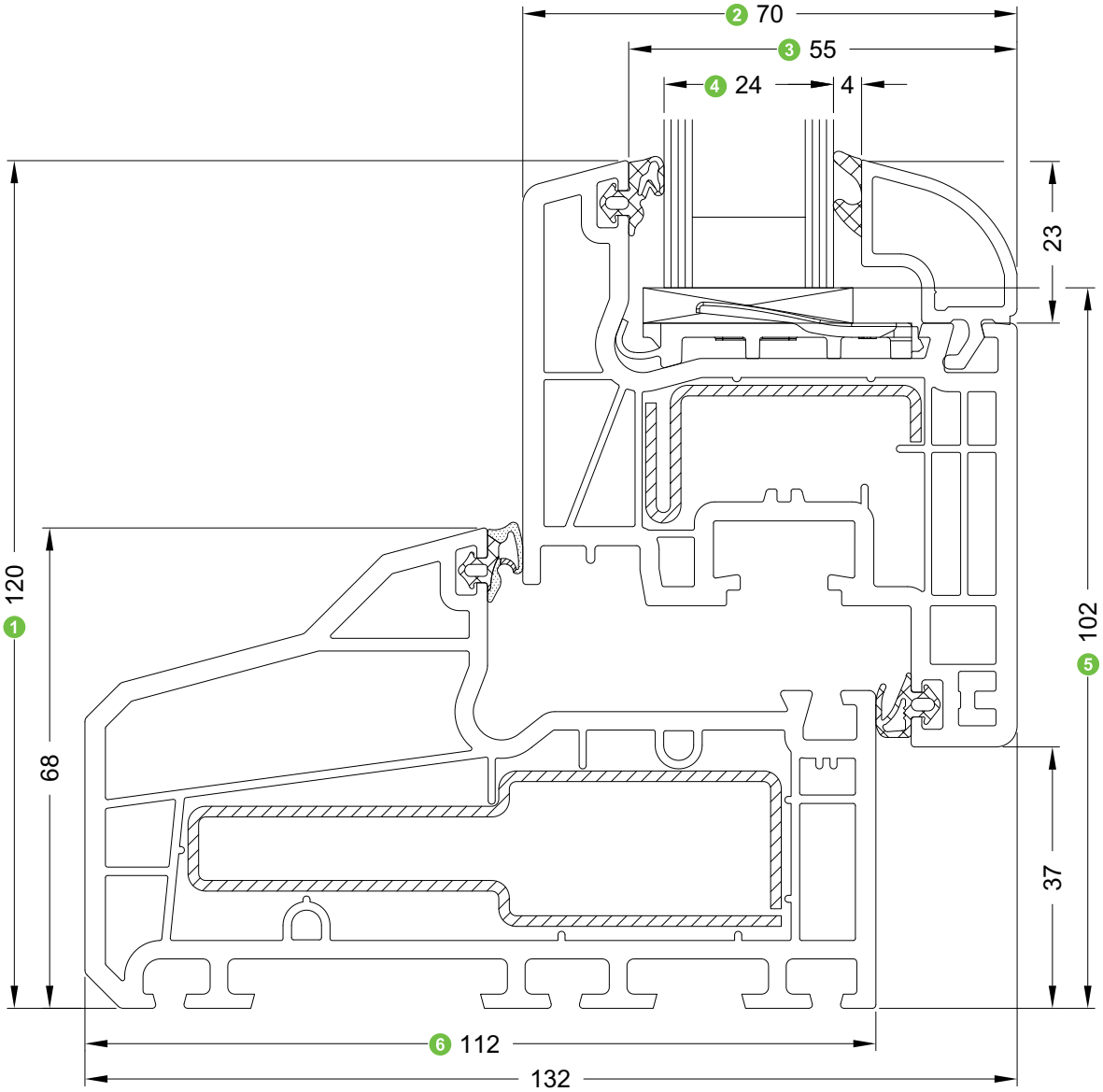

1. Ansichtsbreite
   Face width
   Masse vue
   Anchura visual

2. Flügelrahmen Bautiefe
   Basic depth of vent frame
   Profondeur d'ouvrant
   Profundidad de la hoja

3. Glasfalzbreite
   Glazing rebate width
   Profondeur de feuillure de vitrage
   Anchura del galce

4. Glasdicke
   Glass thickness
   Possibilité de vitrage
   Espesor de acristalamiento

5. Glasabzugsmaß
   Glass deduction
   Côte de déduction de vitrage
   Medida para descuento del vidrio

6. Blendrahmen Bautiefe
   Basic depth of outer frame
   Profondeur de dormant
   Profundidad de marco

U_f-Werte • U_f value
Coefficients U_f • **Valores U_f**

		70/ 68 5K	70/ 78 5K	112/ 68
		18596...	18852...	19014.../ 19038.../ 19015...
70/ 83 5K	18562...	1,4 W/ (m²K)	1,4 W/ (m²K)	1,4 W/ (m²K)
	mit Dämmfalzeinleger / With insulation rebate insert / *avec insert de feuillure isolante* / con galce térmico	1,2[1)] / 1,2[2)] W/ (m²K)	1,3 W/ (m²K)	1,4 W/ (m²K)
78/ 83 5K	18575...	1,4 W/ (m²K)	1,4 W/ (m²K)	1,4 W/ (m²K)
	mit Dämmfalzeinleger / With insulation rebate insert / *avec insert de feuillure isolante* / con galce térmico	1,2[3)] / 1,2[4)] W/ (m²K)	1,4 W/ (m²K)	1,4 W/ (m²K)
70/ 103 3K	18563...	1,5 W/ (m²K)	1,5 W/ (m²K)	1,5 W/ (m²K)
	mit Dämmfalzeinleger / With insulation rebate insert / *avec insert de feuillure isolante* / con galce térmico	1,4 W/ (m²K)	1,5 W/ (m²K)	1,5 W/ (m²K)
70/ 120 3K	19108...	1,5 W/ (m²K)	1,5 W/ (m²K)	1,5 W/ (m²K)
	mit Dämmfalzeinleger / With insulation rebate insert / *avec insert de feuillure isolante* / con galce térmico	1,4 W/ (m²K)	1,5 W/ (m²K)	1,5 W/ (m²K)

Alle angegebenen U_f-Werte für die Verglasungsdicke 24 mm.

1) Einzelprüfung (PB 10-000934-PB01-K20-06-de-01) mit 36 mm Paneeldicke
2) Einzelprüfung (PB 402 44036/1) mit 24 mm Paneeldicke
3) Einzelprüfung (PB 10-000934-PB01-K20-06-de-02) mit 24 mm Paneeldicke
4) Einzelprüfung (PB 10-000934-PB01-K20-06-de-05) mit 36 mm Paneeldicke

All specified U_f values for the glazing thickness 24 mm

1) Individual test (PB 10-000934-PB01-K20-06-de-01) with 36 mm panel thickness
2) Individual test (PB 402 44036/1) with 24 mm panel thickness
3) Individual test (PB 10-000934-PB01-K20-06-de-02) with 24 mm panel thickness
4) Individual test (PB 10-000934-PB01-K20-06-de-05) with 36 mm panel thickness

Toutes les valeurs U_f indiquées concernent une épaisseur de vitrage de 24 mm.

1) Essai individuel (PB 10-000934-PB01-K20-06-de-01) sur une épaisseur de panneau de 36 mm
2) Essai individuel (PB 402 44036/1) sur une épaisseur de panneau de 24 mm
3) Essai individuel (PB 10-000934-PB01-K20-06-de-02) sur une épaisseur de panneau de 24 mm
4) Essai individuel (PB 10-000934-PB01-K20-06-de-05) sur une épaisseur de panneau de 36 mm

Todos los valores U_f indicados son para el espesor de acristalamiento 24 mm.

1) Ensayo individual (PB 10-000934-PB01-K20-06-de-01) con 36 mm de espesor de panel
2) Ensayo individual (PB 402 44036/1) con 24 mm de espesor de panel
3) Ensayo individual (PB 10-000934-PB01-K20-06-de-02) con 24 mm de espesor de panel
4) Ensayo individual (PB 10-000934-PB01-K20-06-de-05) con 36 mm de espesor de panel

		70/ 68 5K	70/ 78 5K	112/ 68	84/ 57
		19075...	19074...	19018...	19017...
70/ 103 3K	18509...	1,5 W/ (m²K)	1,5 W/ (m²K)	1,5 W/ (m²K)	1,5 W/ (m²K)
	mit Dämmfalzeinleger / With insulation rebate insert / *avec insert de feuillure isolante* / con galce térmico	1,4 W/ (m²K)	1,5 W/ (m²K)	1,5 W/ (m²K)	1,5 W/ (m²K)
70/ 120 3K	19109...	1,5 W/ (m²K)	1,5 W/ (m²K)	1,5 W/ (m²K)	1,5 W/ (m²K)
	mit Dämmfalzeinleger / With insulation rebate insert / *avec insert de feuillure isolante* / con galce térmico	1,4 W/ (m²K)	1,5 W/ (m²K)	1,5 W/ (m²K)	1,5 W/ (m²K)

Elementtypenübersicht • Overview of unit types
Aperçu des types d'éléments • Resumen de los tipos de elementos

Einteilige Fenster und Fenstertüren
Single-field windows and window doors
Fenêtres et portes-fenêtres un vantail
Ventanas y puertas de una hoja

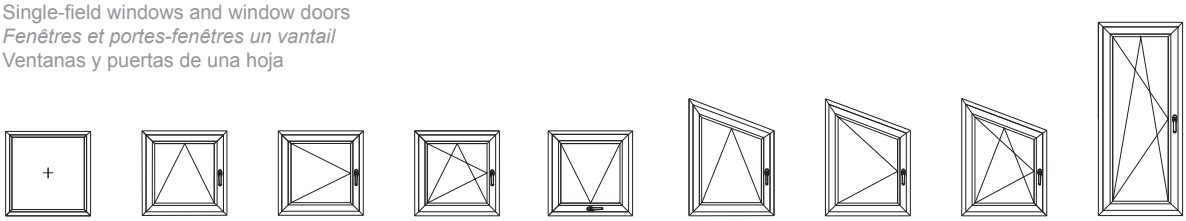

Mehrteilige Fenster und Fenstertüren
Multi-field windows and window doors
Fenêtres et portes-fenêtres deux vantaux et ensembles composés
Ventanas y puertas de varias hojas

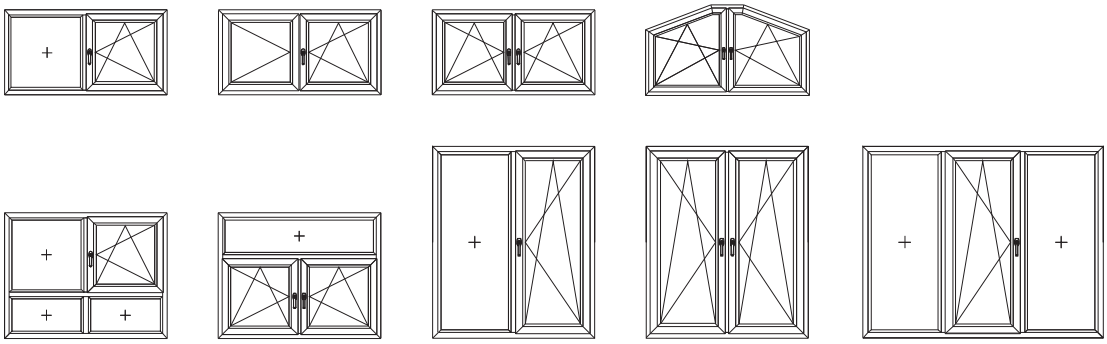

Nebeneingangstüren (NET) und Haustüren (HT)
Side entrance doors (NET) and entrance doors (HT)
Portes d'entrée principales et secondaires
Puertas secundarias y puertas de entrada

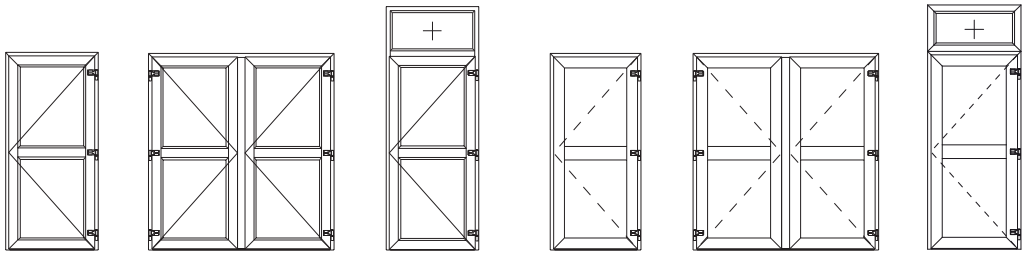

Hinweise:
Die baubaren Größen und Profilgruppenzuordnungen in Verbindung mit Stahlverstärkungen sind aus den Tabellen „max. Flügelgrößen“ zu entnehmen.

Maximale Abmessungen für weiße Elemente/ TopAlu:
Max. Profillänge: 4,00 m
Max. Fläche: 7,00 m²

Maximale Abmessungen für farbige Elemente:
Max. Profillänge (1-teilig): 2,5 m
Max. Profillänge (2-teilig): 2,8 m
Max. Profillänge (3-teilig): 3,0 m
Max. Fläche: 5,00 m²

Minimaler Biegeradius : 10fache Profilbreite

Der kleinstmögliche Spitzenwinkel für Schrägfenster beträgt ca. 60°, hierbei sind jedoch folgende Punkte zu beachten.

Kammermaß = 12 + 1 mm

Aufgrund der geringen Spaltluft im Bereich des Scherenlagers kann es zu Funktionsstörungen beim schließen des Flügels kommen. Daher kann im Bereich der Spitze eine Vergrößerung des Kammermaßes nötig sein (durch beschneiden der Tropfkante).

Bewegliche Flügel müssen immer mit einem Auflaufbock oder Flügelheber ausgestattet sein.

Aufgrund von unterschiedlichen Beschlagsdrehachsen und Verarbeitungstoleranzen sind im Grenzbereich vorab Versuche zur Bestimmung der max. Spitzenwinkel unumgänglich.

Bei Festverglasungen darf ein Glasgewicht von 250 kg nicht überschritten werden.

Es gelten die Allgemeinen Planungs- und Verarbeitungshinweise für Schüco Kunststoff-Systeme.

Note :
Les dimensionnements et les affectations de groupes de profilés associées aux renforts acier sont disponibles dans les tableaux « Tableaux de dimensionnement ».

Dimensions maximales des éléments blancs / TopAlu :
Longueur de profilé max. : 4,00 m
Surface max. : 7,00 m²

Dimensions maximales des éléments couleur :
Longueur de profilé maxi (en une partie) : 2,5 m
Longueur de profilé maxi (en deux parties) : 2,8 m
Longueur de profilé maxi (en trois parties) : 3,0 m
Surface max. : 5,00 m²

Rayon de courbure mini : Largeur du profilé x10

Le point angle le plus petit possible pour les fenêtres en biseau est d‘environ 60°, à condition de respecter les points suivants.

Dimension chambre = 12 + 1 mm

L‘aération réduite au niveau de la paumelle de compas peut provoquer des dysfonctionnements lorsqu‘on ferme l‘ouvrant. Il peut donc s‘avérer nécessaire d‘agrandir les dimensions de la chambre au niveau de l‘angle (par découpage du bord d‘égouttement).

Des ouvrants mobiles doivent toujours comporter un gâche support ou un levier d‘ouvrant.

En raison de la diversité des axes de rotation des ferrures ainsi que des tolérances d‘usinage, des tests préalables au niveau des limites sont indispensables afin de déterminer le point angle maxi.

Le poids du verre des vitrages fixes ne doit pas dépasser 250 kg.

Les consignes générales de planification et d‘usinage des systèmes Schüco en PVC sont applicables.

Notes:
The sizes and classifications of profile groups that can be constructed in conjunction with steel reinforcements can be found in „Max. vent sizes“ tables.

Maximum dimensions for white units/TopAlu:Maximum profile length: 4.00 m
Maximum area: 7.00 m²

Maximum dimensions for coloured units:
Maximum profile length (1 part): 2.5 m
Maximum profile length (2 part): 2.8 m
Maximum profile length (3 part): 3.0 m
Maximum area: 5.00 m²

Minimum bending radius: 10 x profile width

The smallest possible point angle for shaped windows is approx. 60°. However, the following points must be noted:

Chamber dimension: 12 + 1 mm

Due to the minimal air gap around the turn/tilt mechanism pivot, the vent may malfunction when closing. It may therefore be necessary to increase the chamber size around the point angle (by cutting the drip edge).

Moving vents must always be fitted with an engagement block or a vent adjuster.

Due to the different rotational axes of the fittings and fabrication tolerances, it is essential that tests be carried out in advance to determine the max. point angle in the limit range.

For fixed glazing, the glass weight must not exceed 250 kg.

The general design and fabrication instructions for Schüco PVC-U systems apply.

Indicaciones:
Las dimensiones de fabricación dependerán del perfil elegido y el grupo de perfil de refuerzo de acero, éstos pueden consultarse en las tablas „Tamaños máximos de hoja“.

Dimensiones máximas para elementos blancos/ TopAlu:
Longitud máx. de perfil: 4,00 m
Superficie máx.: 7,00 m²

Dimensiones máximas para elementos en color:
Longitud máx. de perfil (una pieza): 2,5 m
Longitud máx. de perfil (dos piezas): 2,8 m
Longitud máx. de perfil (tres piezas): 3,0 m
Superficie máx.: 5,00 m²

Radio de curvatura mínimo: 10 veces la anchura del perfil

El ángulo de punta más pequeño para ventanas inclinadas es de aprox. 60°, pero hay que observar los puntos siguientes.

Medida de cámara = 12 + 1 mm

Debido al escaso aire de rendija en la zona de la bisagra superior del compás podrían producirse averías de funcionamiento al cerrar la hoja. Por ello puede resultar necesaria una ampliación de la medida de cámara en la zona de la punta (cortando el borde del goterón).

Las hojas móviles deben estar siempre equipadas con un resbalón o elevador de la hoja.

Debido a los diferentes ejes giratorios de los herrajes y a las tolerancias de confección resulta imprescindible realizar previamente ensayos para determinar el ángulo de punta máx. en la zona fronteriza.

En el caso de acristalamientos fijos no está permitido superar un peso del vidrio de 250 kg.

Se aplican las Indicaciones Generales de Planificación y Fabricación para sistemas de PVC de Schüco.